

1:14 Alum. Sattelkupplung (MFC)
1:14 Alum. Trailer Coupling SAF (MFC)

Tamiya-Carson Modellbau GmbH & Co. KG // Werkstraße 1 // D-90765 Fürth
www.carson-modelsport.com

03675 7333 343
Service-Hotline for Germany: Mo-Do 8.00-17.00 Uhr // Fr 8.00 -14.30 Uhr
www.service. carson-modelsport.com

500907155 // Stand: November 2017

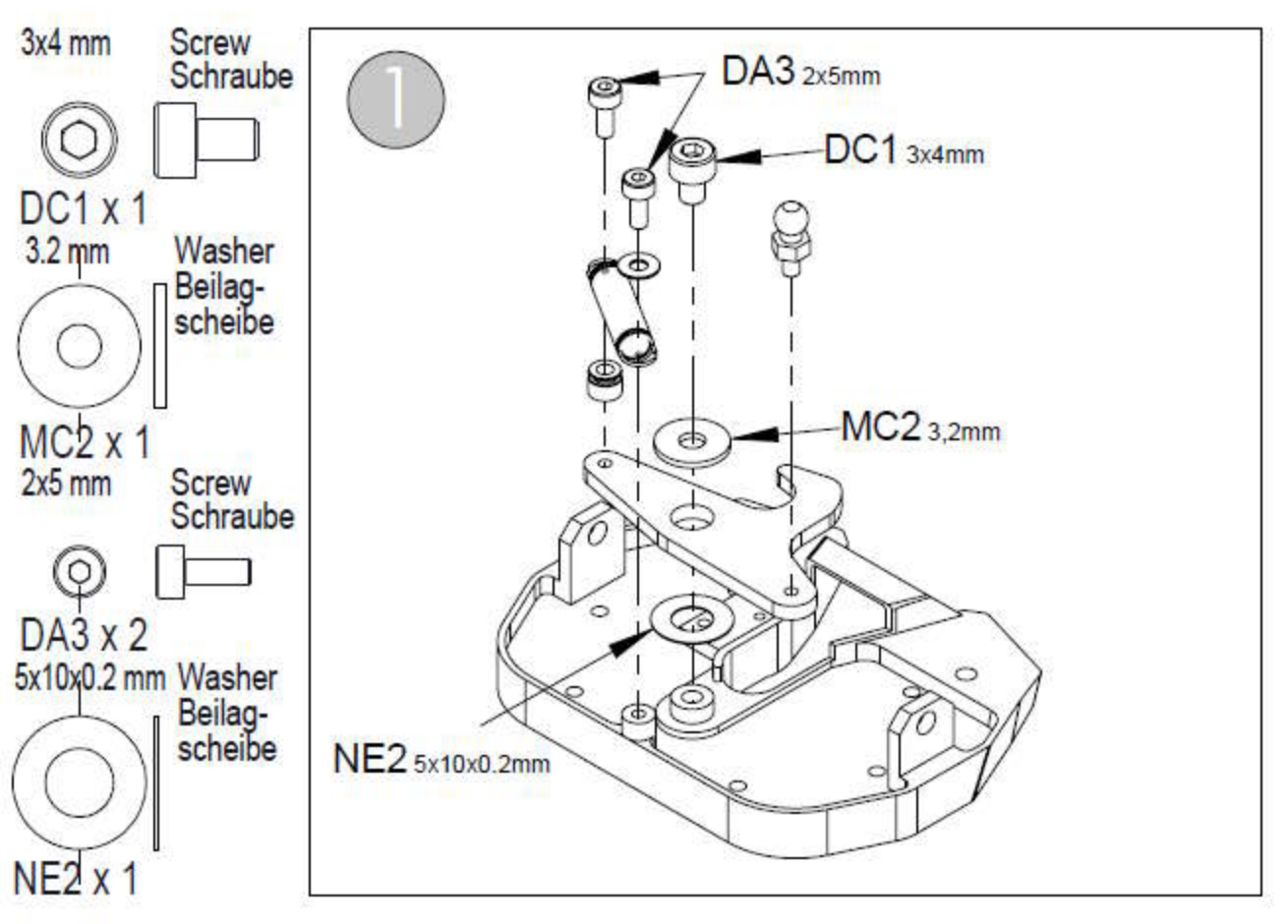
3x4 mm
Screw
Schraube
DC1 x 1
3.2 mm
Washer
Beilag-
scheibe
MC2 x 1
2x5 mm
Screw
Schraube
DA3 x 2
5x10x0.2 mm
Washer
Beilag-
scheibe
NE2 x 1
1
DA3 2x5mm
DC1 3x4mm
MC2 3,2mm
NE2 5x10x0.2mm

2.3 mm Snap ring
Sicherungs-
ring



OA1 x 1

3x4 mm Screw
Schraube



DC1 x 2

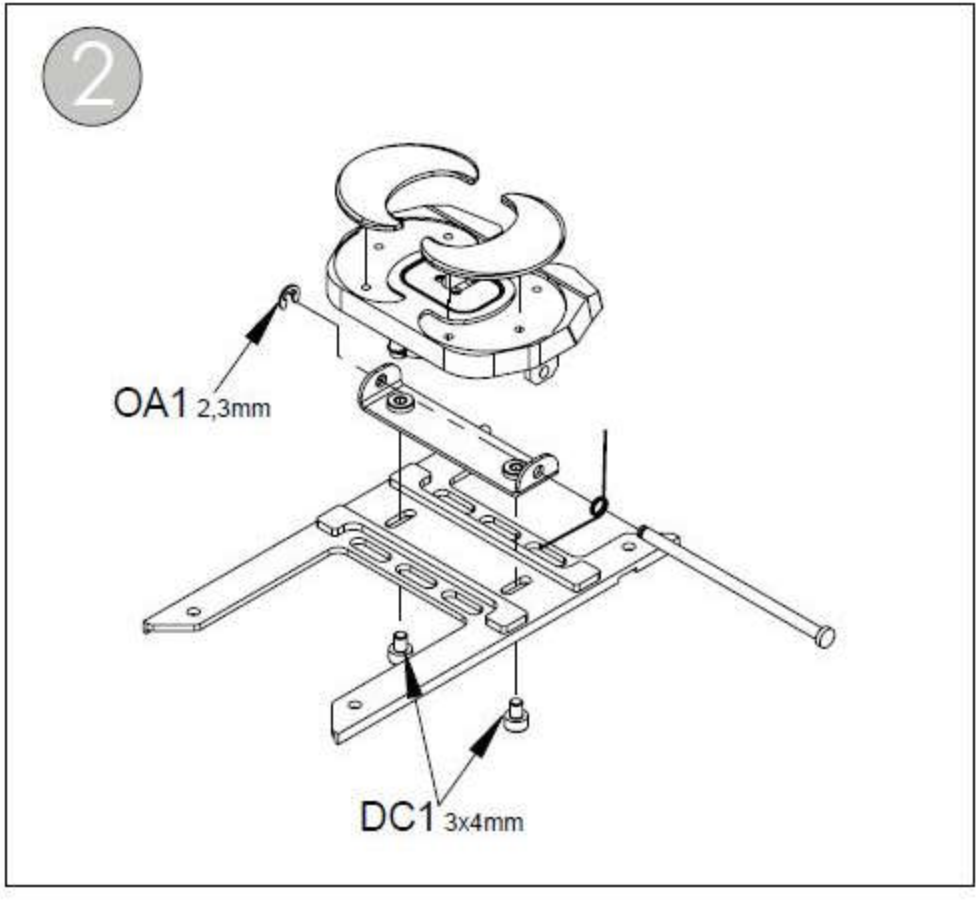

1.6x6 mm Screw Schraube

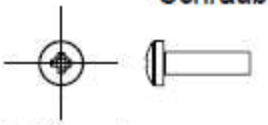

QA0 x 1

3x6 mm Screw Schraube

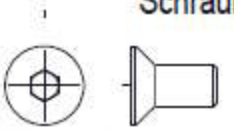

FC2 x 1

2x6 mm Screw Schraube

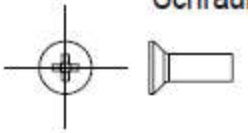

IA3 x1

3

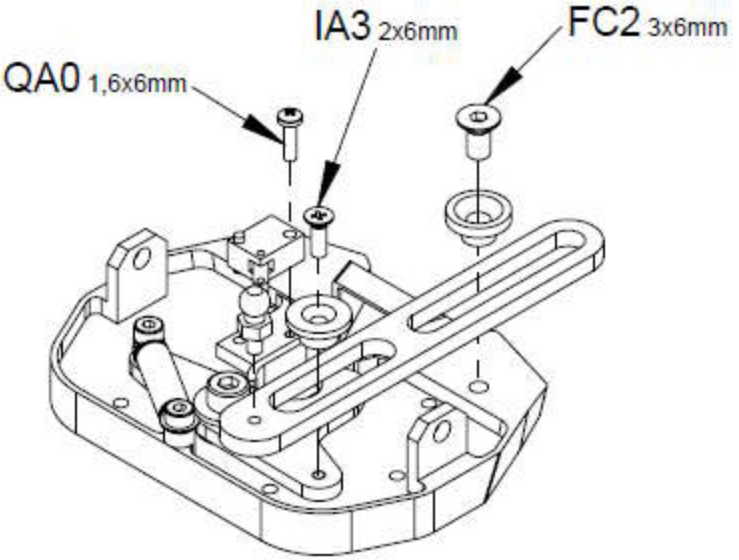

Optional : Mikroschalter von MFC und Schieber von Tamiya Elektronische Stützen (300056505) verwenden

Optional: Use the mikroswitch from MFC and slider from the Tamiya motorised Support legs (300056505)